SCHEDA
PRODOTTO

EFC SMOKE VENT VERTICAL

EVACUATORE NATURALE **FUMO E CALORE**

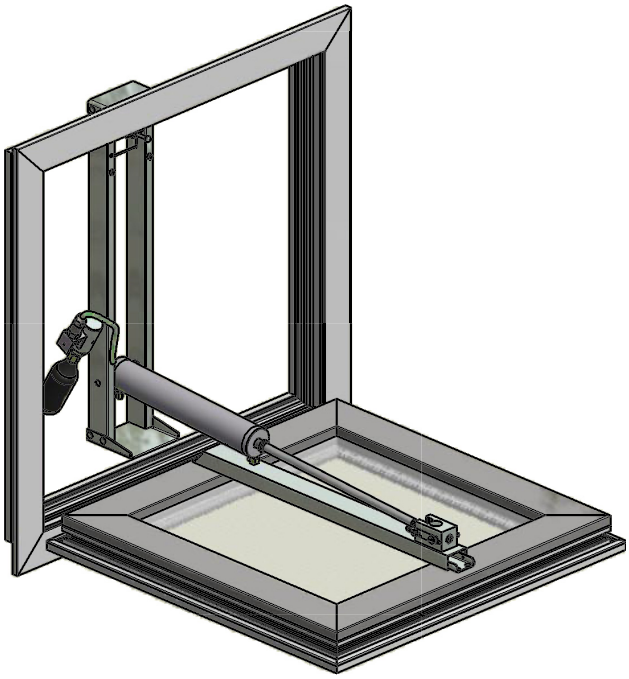

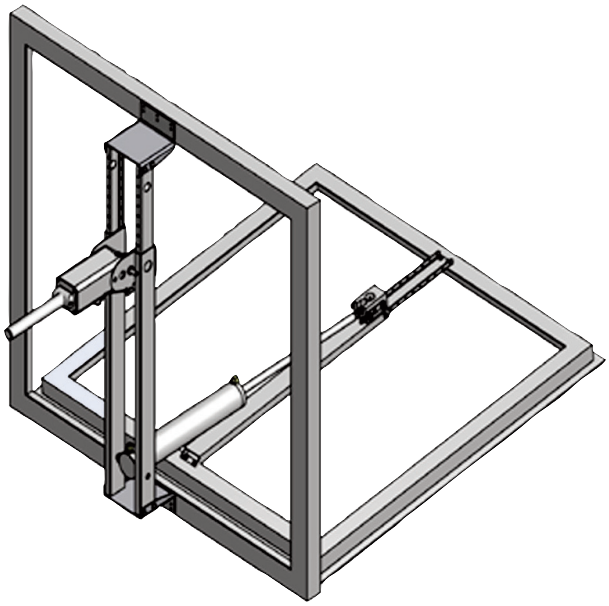

DATI TECNICI

CONFORMITÀ NORME	EN 12101-2
MATERIALE STRUTTURA	PVC / Alluminio freddo 6060 / Taglio termico 6060
CERNIERE	Alluminio
PERNI CERNIERE	Acciaio INOX
MATERIALI GUARNIZIONI	Epdm
MATERIALI COPERTURA	Policarbonato Alveolare
TEMPER. VALVOLE TERMICHE A BORDO	68°C, 93°C, 141°C, 182°C
ATTUATORI ELETTRICI DISPONIBILI	Elettromagnetico ripistinabile 24 Vdc o pirotecnico Vdc
GAS BOMBOLA	CO_2
BASE TEMPERATURE AMBIENTE	0° C
AFFIDABILITA'	RE 50 doppia funzione
APERTURA SOTTO CARICO	SL 500
CARICO VENTO	WL 1500
RESISTENZA AL CALORE	B 300
NUMERO CICLI APERTURA	50 + 10.000
ANGOLO DI APERTURA	90°
DISPOSITIVO APERTURA GIORNALIERA	Opzionale
CONTROLLO DOMOTICO	Opzionale

DIMENSIONI STANDARD

H x B (cm)	Aa (Sua)
70X70	0,40
70x250	1,15
80 x 80	0,490
80 x 250	1,30
100 x 100	0,70
100 x 150	1
100 x 200	1,30
100 x 250	1,59
150 x 150	1,44
150 x 200	1,89
150 x 250	2,33
160 x 250	2,48

N.B. Si possono realizzare misure intermedie tra quelle indicate.

Certificazione a norma
ISO 9001

GEOLUX S.r.l. si riserva il diritto di modificare i dati inseriti nella presente scheda senza obblighi di preavviso